Fiche technique
Aeroo

V2026.03

La vanne design la plus silencieuse pour une ventilation équilibrée !



- Une conception aérodynamique épurée a donné **la vanne de pulsion et d'extraction la plus silencieuse du marché**
- **Une seule vanne** à la fois pour la **pulsion** (jusqu'à 90 m³/h) et pour l'**extraction** (jusqu'à 100 m³/h)
- La vanne offrant la plus faible résistance en position ouverte : permet de réduire encore la consommation d'énergie et la production de bruit de l'unité centrale de ventilation
- Installation dans un conduit de Ø 125 mm, **sans outils** et avec joint en caoutchouc intégré pour un raccordement étanche au conduit
- Mécanisme de réglage pratique avec affichage clair de l'indication de la position
- 50 positions de réglage différentes
- Possibilité d'indiquer la chambre, l'emplacement et la position de la valve sur l'Aeroo
- En option, un **Airblocker** (12158) peut être utilisé pour éviter de souffler l'air dans un quadrant donné. Le débit peut être limité à 60 m³/h
- Un **aide au réglage** (17149) pratique proposé en option permet de **régler la vanne depuis le niveau du sol**

Références

Vannes	Blanc (RAL 9010)	Noir (RAL 9005)
Aeroo Ronde	17147	17831
Aeroo Carrée	17148	17832

Accessoires	
Aeroo Airblocker	12158
Aeroo aide au réglage	17149

Caractéristiques du produit

	Ronde	Carrée
Matériel	Plastique ASA	
Dimensions	Ø 170 mm Hauteur 33 mm	170 mm x 170 mm Hauteur 33 mm
Couleur	RAL 9005 / 9010	
Fixation	Caoutchouc autobloquant S'adapte à tous les conduits de Ø 125 mm	

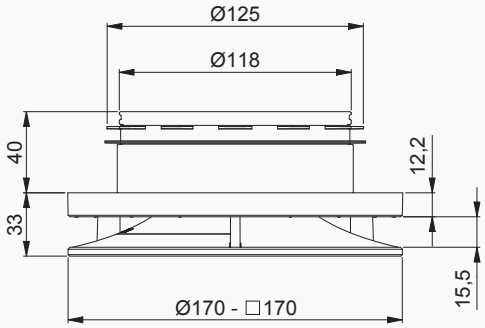

Renson® NV • Maalbeekstraat 10 • B-8790 Waregem
Tel. +32 56 30 30 00 • info@renson.be • www.renson.net

Spécifications

PULSION Sans Airblocker	25 m³/h		50 m³/h		75 m³/h		90 m³/h	
	Chute de pression Pa	Lw(A) dB(A)	Chute de pression Pa	Lw(A) dB(A)	Chute de pression Pa	Lw(A) dB(A)	Chute de pression Pa	Lw(A) dB(A)
Ouverture 100%	1	< 10,0	5	< 10,0	9	16,5	12	21,0
Ouverture 62%	2	< 10,0	8	< 10,0	17	19,0	23	25,0
Ouverture 32%	4	< 10,0	14	< 10,0	30	19,0	43	25,5
Ouverture 20%	12	< 10,0	43	15,5	90	33,0	x	x

PULSION Avec Airblocker	25 m³/h		50 m³/h		60 m³/h	
	Chute de pression Pa	Lw(A) dB(A)	Chute de pression Pa	Lw(A) dB(A)	Chute de pression Pa	Lw(A) dB(A)
Ouverture 100%	4	< 10,0	15	19,0	20	24,0
Ouverture 62%	6	< 10,0	22	21,5	30	27,0
Ouverture 32%	9	< 10,0	33	24,5	47	30,0

EXTRACTION	25 m³/h		50 m³/h		75 m³/h		100 m³/h	
	Chute de pression Pa	Lw(A) dB(A)	Chute de pression Pa	Lw(A) dB(A)	Chute de pression Pa	Lw(A) dB(A)	Chute de pression Pa	Lw(A) dB(A)
Ouverture 100%	1	< 10,0	6	< 10,0	14	16,0	25	26,5
Ouverture 62%	3	< 10,0	11	< 10,0	24	24,5	40	33,5
Ouverture 32%	5	< 10,0	18	15	41	29,5	x	x
Ouverture 20%	14	< 10,0	50	28,5	x	x	x	x

Renson® NV • Maalbeekstraat 10 • B-8790 Waregem
Tel. +32 56 30 30 00 • info@renson.be • www.renson.net