



ECOAIR EVO est un aérateur mécanique décentralisé conçu pour fonctionner en continu afin de permettre une extraction constante de l'air à tout moment et obtenir ainsi une meilleure qualité de l'air intérieur avec une installation au mur ou au plafond.
Le produit fonctionne à vitesse lente. La vitesse rapide peut être activée pour un débit d'extraction plus élevé.
Équipé d'un moteur électronique, l'aérateur bénéficie d'un fonctionnement incroyablement silencieux et de performances exceptionnelles, et présente des caractéristiques élégantes et une consommation d'énergie ultra faible. La fabrication à partir de matériaux recyclables soutient également l'engagement en faveur du développement durable.
ECOAIR EVO est conçu pour être un produit facile à installer avec un affichage et un contrôle intégrés très intuitifs.
La vitesse lente peut être réglée (débit constant) à 18, 29, 40, 47, et 58 m^3/h, et la vitesse rapide, entre 72 et 108 m^3/h.

Modèles :
ST : Modèle standard avec minuterie. Il dispose de plusieurs modes de fonctionnement pour faire varier la vitesse du ventilateur et d'une minuterie.

HT : Modèle à capteur d'humidité relative avec minuterie. Il dispose de plusieurs modes de fonctionnement pour faire varier la vitesse du ventilateur et d'une minuterie, et possède en plus un capteur d'hygrostat.

Le raccordement électrique peut se faire à deux fils pour un mode de fonctionnement autonome et automatique (modèle HR) ou à trois fils pour forcer le produit à passer d'une vitesse faible à une vitesse élevée (modèle ST).

Données techniques :
- 230 V±10 % - 50/60 Hz
- IP45
- Classe II

Smart Ventilation Systems
ectechnology
install-friendly — CONÇU POUR UNE INSTALLATION FACILE
planet-friendly
breathe & relax

FAIBLE NIVEAU SONORE
4,5W! MAX — FAIBLE CONSOMATION
DÉBIT CONSTANT
24H — FONCTIONNEMENT CONTINU A DEBIT CONSTANT
IP45 — ALTA PROTECCIÓN CONTRA AGUA



Installation au mur ou au plafond



AFFICHAGE - MENU INFORMATIONS DE FONCTIONNEMENT :
Ce menu s'active lorsqu'une touche est enfoncée pendant plus de 3 secondes. Les informations de fonctionnement du produit s'affichent :

- Temps de fonctionnement du moteur en années, semaines, jours et heures.
- Le débit instantané.
- L'humidité relative instantanée (version HT).

Exemple d'affichage des informations de fonctionnement pour l'humidité relative instantanée (74%).

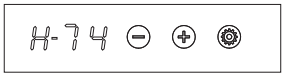

Exemple d'affichage des informations de fonctionnement pour le débit instantané (8 l/s = 29 m³/h).

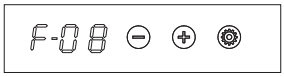

CARACTÉRISTIQUES TECHNIQUES

Modèle	Vitesse	Débit constant		Puissance absorbée (W)	Niveau de pression sonore*		Poids (kg)
		(m³/h)	(l/s)		Point	(dB(A))	
ECOAIR EVO	VITESSE LENTE (TRICKLE)	18	5	2	1	9	0,53
		29	8	2,5	2	11	
		40	11	2,5	3	14	
		47	13	3	4	16	
		58	16	3,5	5	20	
	VITESSE ÉLEVÉE (BOOST)	72	20	4	6	21,5	
		90	25	4,5	7	27	
		108	30	4,5	8	34,6	

* Mesuré à 3 mètres, en champ libre.

CARACTÉRISTIQUES DES MODÈLES

	ST	HT
MOTEUR EC	●	●
VOLUME CONSTANT	●	●
AFFICHAGE INTÉGRÉ + PANNEAU DE COMMANDE	●	●
VITESSE LENTE RÉGLABLE	●	●
VITESSE RAPIDE RÉGLABLE	●	●
MINUTERIE RÉGLABLE	●	●
VITESSE RAPIDE ACTIVÉE PAR INTERRUPTEUR EXTERNE (3 FILS ÉLECTRIQUES)	●	●
VITESSE RAPIDE ACTIVÉE PAR HYGROSTAT (2 FILS ÉLECTRIQUES) - MODE AUTOMATIQUE		●

COURBES CARACTÉRISTIQUES

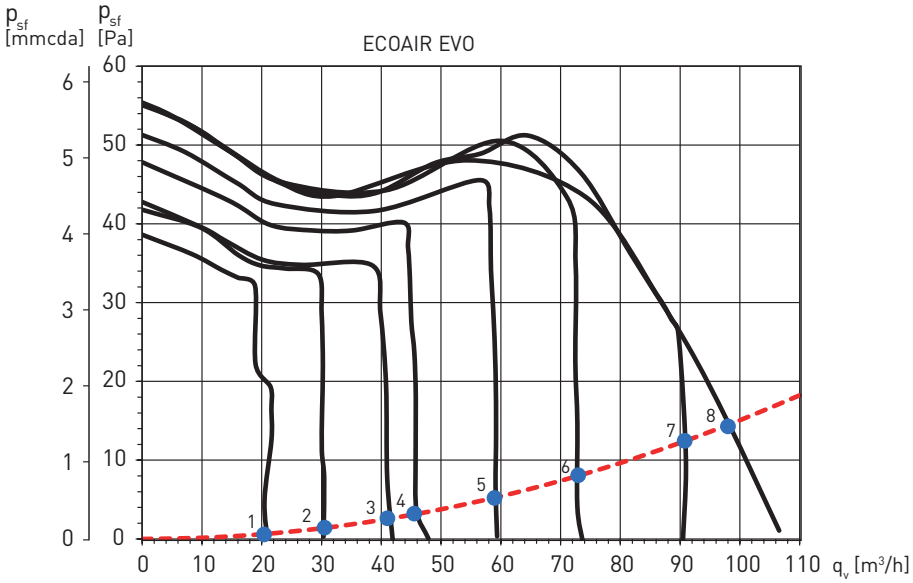

Pression (p_{sf}) - Débit (q_v)

DIMENSIONS (mm)

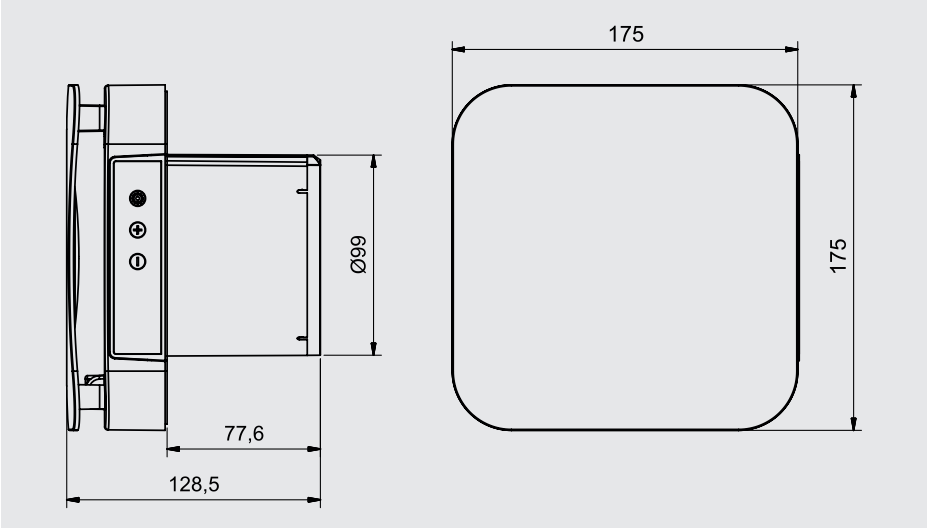

ACCESSOIRES



GSA-100
Conduit flexible aluminium.



GR-100
Grille plastique.



GRA-75
Grille aluminium.